よくわかる！第２類消防設備士試験　正誤表

本書の掲載内容に下記の誤りがございました。
ここに訂正させていただきますとともに深くお詫び申し上げます。

頁	箇所	誤	正
66	問題 34 解説 最下行	アーク溶接は融接の一種です。	スポット溶接は圧接の一種です。
77	問題５ 解答	解答　(3)	解答　(2)
117	①の図	次ページに記載の P307 製図１の解答図の①の図と差し替えます	
254	鑑別５　[1]	・100mL の目盛付シリンダ	・1000mL の目盛付シリンダ
261	鑑別 13 設問の 5 行目に追記します	**また，防護区画の開口部には，自動閉鎖装置が設けられているものとする。**	
306	鑑別２　A：	泡試料コレクタ台 ･･･　泡試料コレクタを載せる台	泡試料コンテナ台 ･･･　泡試料コンテナを載せる台

P279　製図７　問３の解答

※ 一斉開放弁の二次側配管の枝管に取り付けるヘッド数は、原則として２個以内ですので、図を下記のように訂正いたします。

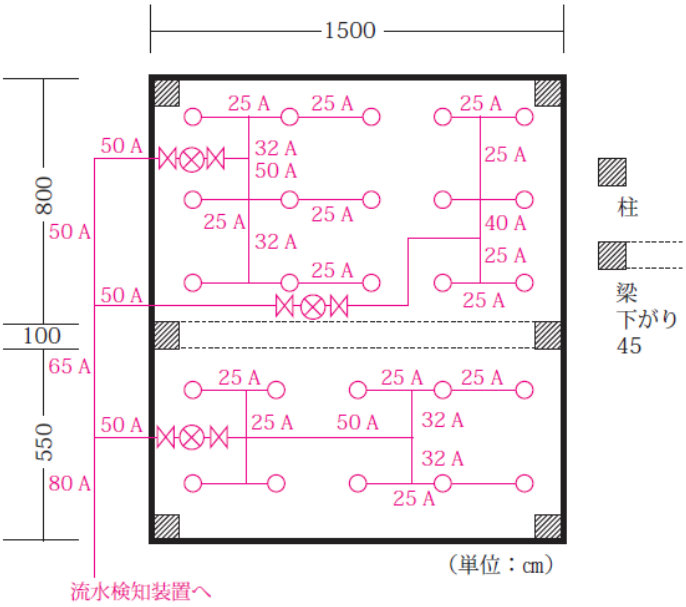

P300　製図１の問題

※ 第２類 泡消火設備の水源は，他の給水設備とは共用できないため，このままの問題では誤解を生じるおそれがあるため，問題，解答を下記のように変更いたします。

製図１　下図は泡消火設備の水源水槽である。　水源の有効水量とする部分を，それぞれの図に記入しなさい。

ただし，画像は設問と直接係わりのない部分は省略している。

①

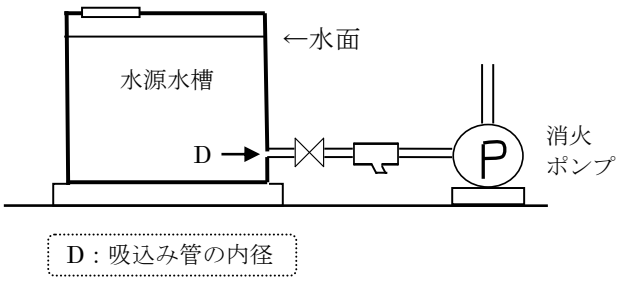

②

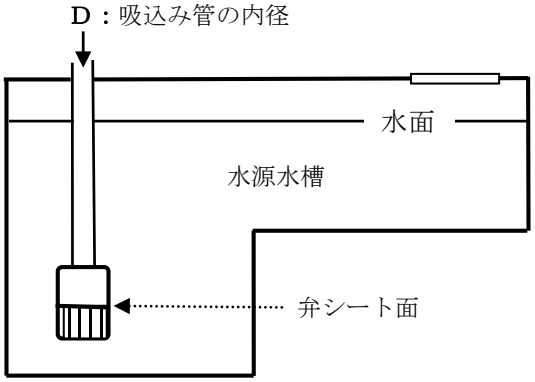

P307　製図１の解答

製図１

①

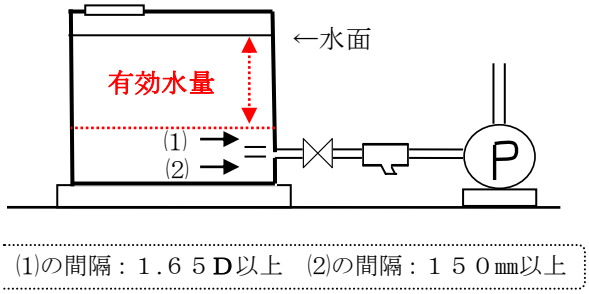
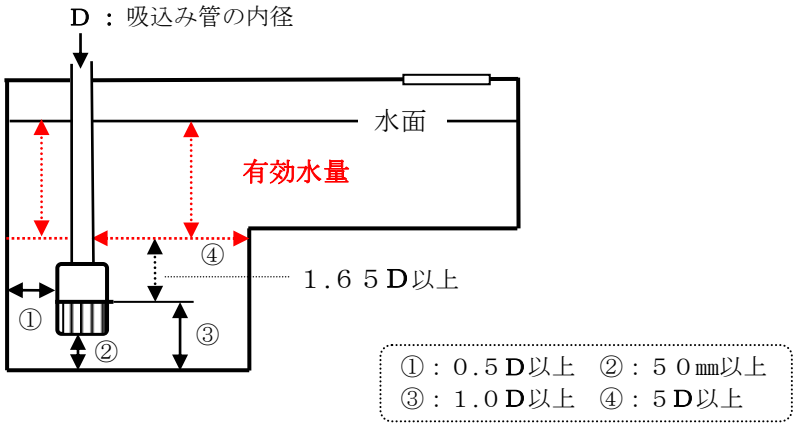
②